AUSFÜHRUNG WERKSTOFFE · GEWICHT *Construction Details Materials · Weight* Specification	BÜGEL-FORM *Guard Style* No.	SCHLAUCH-ANSCHLUSS *Hose Inlet Thread Type + Size* G	BESTELL-NUMMER *Part Number* Type
STANDARD-AUSFÜHRUNG: Mit Rückschlagventil für Vollschlauchbetrieb, Drehgelenk, Aufhalteraste / Rastenstecker*) und festem Auslaufrohr. Gehäuse, Rohr aus Alu, Drehgelenk aus Alu / Edelstahl, Bügel aus PA. Innenteile Delrin, Rotguss und Stahl. Dichtungen NBR. Gewicht ≈ 0,9 kg *) Für Benzin muss der Rastenstecker EB 280 entfernt werden. Zapfventil muss beim Loslassen selbsttätig schließen ('Totmann-Sicherung'). *STANDARD SPECIFICATION:* *With check valve for wet hose delivery, swivel hose inlet, 3-speed lever latch with removable latch pin*), fixed spout. Body, spout of aluminum, swivel of aluminium / stainless steel, guard of PA. Inner parts acetal resin, bronze and steel. Seals of NBR. Weight ≈ 0,9 kg* *) *For gasoline: safety regulations may restrict the use of the hold open latch = deadman device (Pull out EB 280).*	1	R 1" AG *1" BSP male*	ZV 25.10
		R 1" IG *1 BSP female*	ZV 25.11
	2	R 1" AG *1" BSP male*	ZV 25.20
		R 1" IG *1 BSP female*	ZV 25.21
	4	R 1" AG *1" BSP male*	ZV 25.40
		R 1" IG *1 BSP female*	ZV 25.41
		R 1" NPT IG *1 NPT female*	(ZV 25.45)
	6	R 1" IG *1 BSP female*	ZV 25.61
	8	R 1" IG *1 BSP female*	ZV 25.81
Vereinfachte Ausführung ohne Drehgelenk *Simplified type without swivel*	mit Festanschluss aus Alu *with fixed hose inlet of aluminium*		ZV 25 ... F
Spezial-Typen: *Special types:*	Leerschlauch-Ausführung *without check valve for dry hose delivery*		ZV 25 ... L
	ohne Aufhalteraste und Rastenstecker *without lever latch, latch pin (dead man's handle)*		ZV 25 ... D
	mit stärkerer Schließfeder EF 362.6 bis 5 bar *with stronger valve spring EF 362.6 up to 5 bar*		ZV 25 ... 5bar
Lösungsmittel-Ausführung nur mit festem Schlauchanschluss 'F'. Stahlteile aus Edelstahl. Schalthebel blau rilsanisiert. Beständigkeit siehe Seite 536. *Special type for solvents: Steel parts replaced by stainless steel, blue coated lever. Chemical resistance see page 536.*	Dichtungen: Viton® *Seals: Viton® (FKM)*		ZV 25 ... Vi
	Dichtungen: Polyurethan *Seals: Polyurethane*		ZV 25 ... VD
	Dichtungen: EPDM *Seals: EPDM*		ZV 25 ... EP
Sonderausführung zur Flugzeug- und Hubschrauber-Betankung, **buntmetallfrei** mit Feinsieb 160 my (ES 336.1) aus Edelstahl. Gewindetrennung R 1¼" und lösbarem Auslaufrohr zur leichten Siebkontrolle. Mit Befestigungsloch im Bügel für GKG + EKG. Mit Rückschlagventil für Vollschlauchbetrieb und Drehgelenk. Totmann-Type ohne Rastenstecker. Bügel aus ableitfähigem PA. Innenteile Delrin, Edelstahl, Dichtungen NBR. Gewicht ≈ 1,3 kg *Special type for aircraft and helicopter fuelling, **free of non-ferrous metals** with strainer 100 mesh (ES 336.1) of stainless steel. Spout assembly with threading for easy strainer control. With hole in the guard to fasten GKG and EKG. With check valve for wet hose delivery and swivel hose inlet. Deadman lever type without hold open latch. Guard of conductive PA. Inner parts acetal resin, stainless steel, seals of NBR. Weight ≈ 1,3 kg.*	1 AF	R 1" AG *1" BSP male*	ZVF 25.1AF0
		R 1" IG *1" BSP female*	ZVF 25.1AF1
		1" NPT IG *1" NPT female*	ZVF 25.1AF5
		R 1" AG *1" BSP male*	ZVF 25.1AF0 **5bar**
		R 1" IG *1" BSP female*	ZVF 25.1AF1 **5bar**
		1" NPT IG *1" NPT female*	ZVF 25.1AF5 **5bar**
Niedrigtemperatur-Ausführung für kalte Regionen, bis - 40 °C Low Temperature type for cold regions, up to - 40°C	mit EA 075 ... LT, ED 237 U LT *with EA 075 ... LT, ED 237 U LT*		ZVF 25 ... LT
Auslaufrohr mit Jet A1 Formstück / *Spout with Jet A1 modification*			ER 339 JET
Gummikappengarnitur: NBR / Ms mit Knotenkette, S-Haken, Zugfeder für Rohr 30 / 31 mm OD *Dust cap assembly: NBR / brass for spout 30 / 31 mm OD*			GKG 25
Erdungskabelgarnitur: Stabile Krokodilklemme aus Messing mit Klinkenstecker. Kabel nicht rostend mit Kunststoffmantel. Länge 1200 mm *Ground cable assembly with solid brass clamp and bolt. Cable with plastic coating. Length 1200 mm*			EKG 1200
			EKG 2000
Schauglas SG 1" aus Alu beschichtet u. schlagzähem Kunststoffglas, mit Feinsieb 160 my (ES 239.1) aus Edelstahl (s. Seite 532). *Sight glass SG 1" of alu coated and impact-resistant synthetic glass, with strainer 100 mesh (ES 239.1) of stainless steel (s. page 532).*			SG 1" 1 x 0 Al + ES 239.1

ELAFLEX

Hochleistungs-Zapfventile, nicht automatisch, Nennweite 25 (1") für Benzin, Diesel, Heizöl, Petroleum, Motorenöle, Avgas und Jet-A1 bis 140 Liter/Min. Betriebsdruck bis 3,5 bar, mit stärkerer Schließfeder EF 362.6 für Betriebsdruck bis 5 bar.

HIFLO-nozzle, manually operated. Size DN 25 (1"). For gasoline, diesel, fuel oil, petroleum, motor oils, Avgas and Jet fuel up to 140 ltr./min. Working pressure up to 3,5 bar (50 psi), with stronger spring EF 362.6 up to 5 bar.

ZV 25

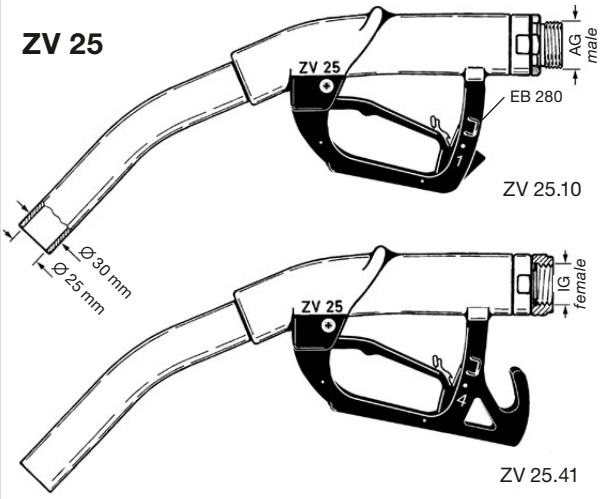

Abbildungen anderer Bügelformen umseitig

Other guards see overleaf

ZVF 25

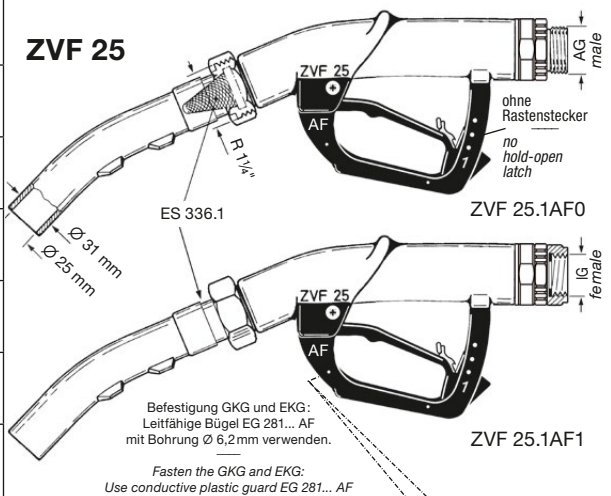

Befestigung GKG und EKG: Leitfähige Bügel EG 281... AF mit Bohrung Ø 6,2 mm verwenden.

Fasten the GKG and EKG: Use conductive plastic guard EG 281... AF with a hole of 6.2 mm diameter.

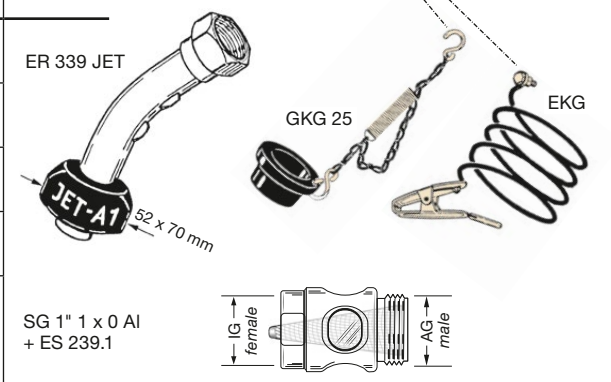

TECHNISCHE ÄNDERUNGEN VORBEHALTEN · NACHDRUCK UND KOPIEN NUR MIT UNSEREM EINVERSTÄNDNIS · *Specifications subject to change without notice · Copyright ELAFLEX*

Leistungsvergleich

von ELAFLEX-Zapfventilen
DN 19 bis DN 25
(mit Diesel gemessen)

Flow Chart

of ELAFLEX nozzles
DN 19 to DN 25
(with diesel)

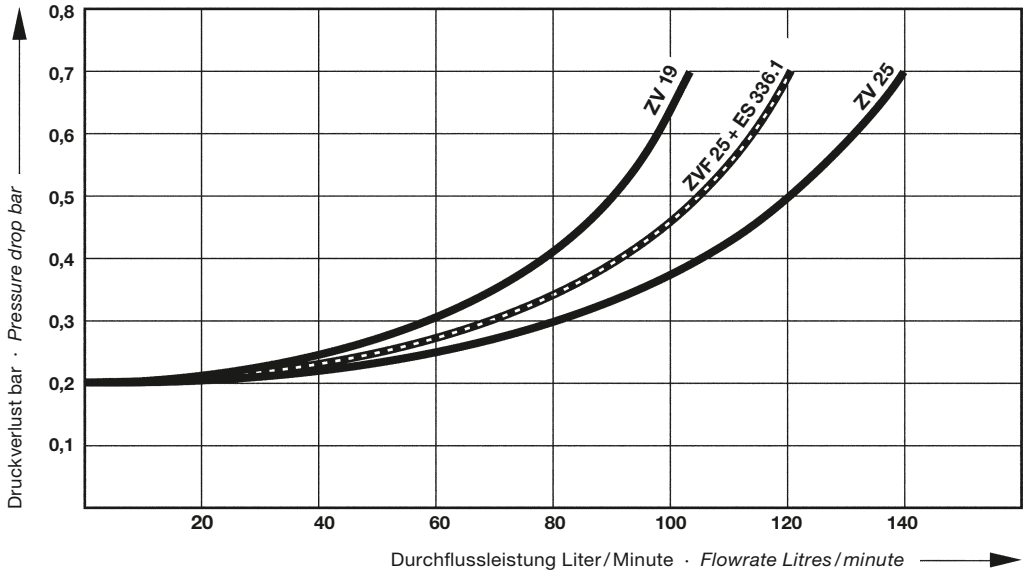

Ersatzteile ZV 25 / ZVF 25

1) Zapfventil- und Swivel-Gehäuse werden **nicht** als Ersatzteil geliefert.

2) Standard-Dichtungen aus NBR und PU. Dichtungen aus Viton®, PU und EPDM siehe Ersatzteil-Preisliste.

3) Bestellnummern für Sonderteile aus Edelstahl siehe Ersatzteil-Preisliste.

4) Zum Einkleben des Rohres Zweikomponentenkleber EW-UHU 300 verwenden.

5) Zum Einschrauben des Schlauchanschlusses das Gewinde im Aluminiumgehäuse leicht einfetten.

6) Für Flugzeugbetankung: Spezialtypen EG 281.1 AF und EG 281.4 AF (ableitfähig, mit Bohrung f. EKG/GKG).

7) Für Niedrigtemperatur-Ausführung (LT)

8) Für ZVF 25

9) Nur für ZV 25

Beständigkeit und chemischer Einsatzbereich siehe Beständigkeitsübersicht auf Seite 536.

Spare Parts ZV 25 / ZVF 25

1) *Nozzle and swivel body are* ***not*** *delivered as spare parts.*

2) *Standard seals of NBR and PU. Seals of FKM, Polyurethane and EPT see spare parts price list.*

3) *Spare part numbers for stainless steel parts see spare parts price list.*

4) *To fix the spout use two components adhesive EW-UHU 300.*

5) *Before screwing the hose inlet into the nozzle please grease the thread of aluminium body.*

6) *For aircraft refuelling: special types EG 281.1 AF and EG 281.4 AF (electrically dissipative, with hole for EKG/GKG).*

7) *For Low Teperature type*

8) *For ZVF 25*

9) Only for *ZVF 25*

Chemical resistance a. operating limits see chemical resistance chart page 536.

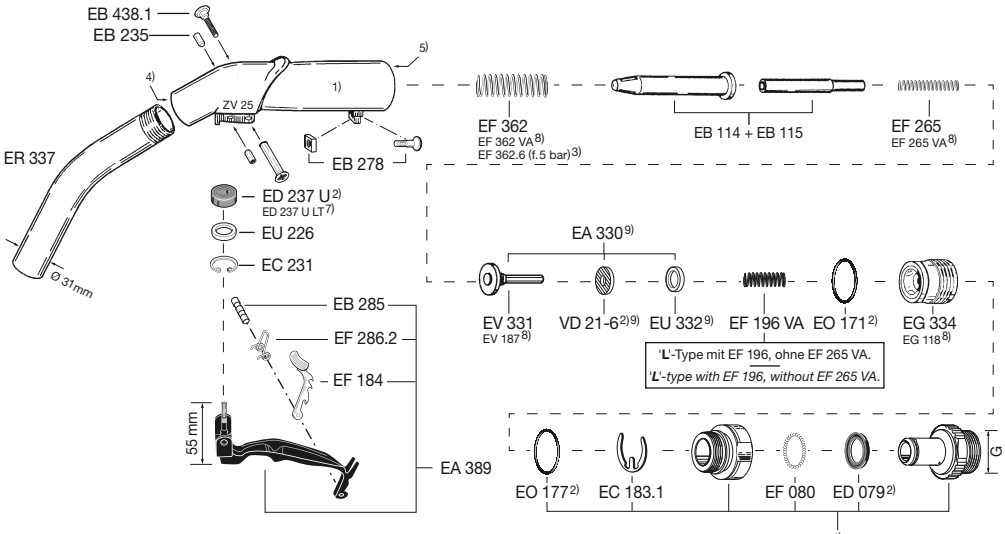

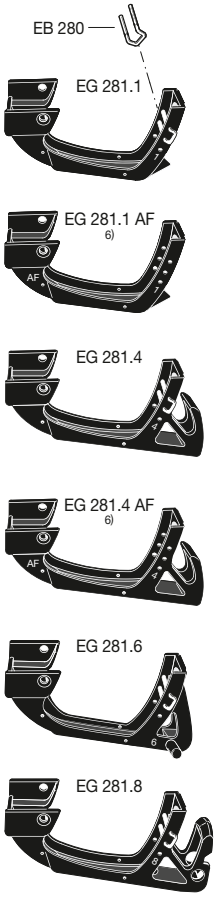

Festanschluss *fixed hose inlet*		
G =	R 1" AG *1" BSP male*	EG 173
	R 1" IG *1" BSP female*	EG 173.1
	1" NPT IG *1" NPT female*	EG 173.5

Drehgelenk *swivel hose inlet*		
G =	R 1" AG *1" BSP male*	EA 075 / EA 075 LT 7)
	R 1" IG *1" BSP female*	EA 075.1 / EA 075.1 LT 7)
	¾" NPT IG *¾" NPT female*	EA 075.3 / EA 075.3 LT 7)
	R ¾"IG *¾" BSP female*	EA 075.4 / EA 075.4 LT 7)
	1" NPT IG *1" NPT female*	EA 075.5 / EA 075.5 LT 7)
	R ¾" AG *¾" BSP male*	EA 075.7 / EA 075.7 LT 7)
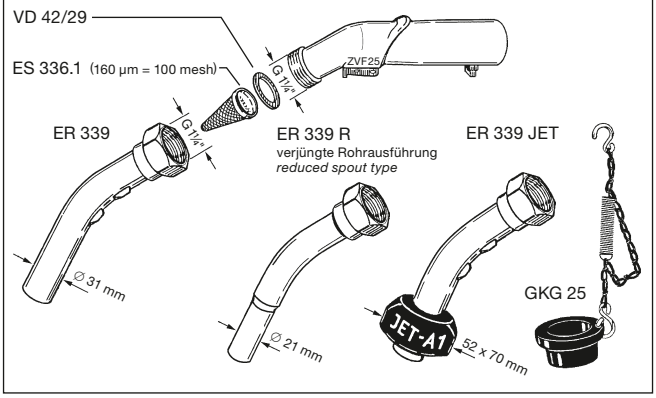
Ersatzteile für ZVF 25 (Flugzeugbetankung)
Spare parts for ZVF 25 *(Aircraft Refuelling)*