TODO förbehåller sig rätt till ändring på sammanställnings-
ritningar utan föregående meddelande./ All rights to change
without notice is reserved on assembly drawings.

Denna handling får ej, utan vårt medgivande delges annan, kopieras, eller
eljest obehörigen användas./This document must not be copied, either
completely or in part, without our permission.Overträdelse härav beivras
med stöd av gällande lag./ Any infringement will have legal consequences.

OBS! Skarpa kanter brytes max 0,2x45° om inget annat anges./ Sharp edges to be burred max 0,2x45°, if nothing else is noticed.

7333

Ändring / Alteration									
Pos	Sign.	Dat./Date	Ändr./Alt.	Anmärkning/Note	Pos	Sign.	Dat./Date	Ändr./Alt.	Anmärkning/Note
					1	PG	090429	1680	See change note

NOTE! Valve ball turned 90° for better visuality.

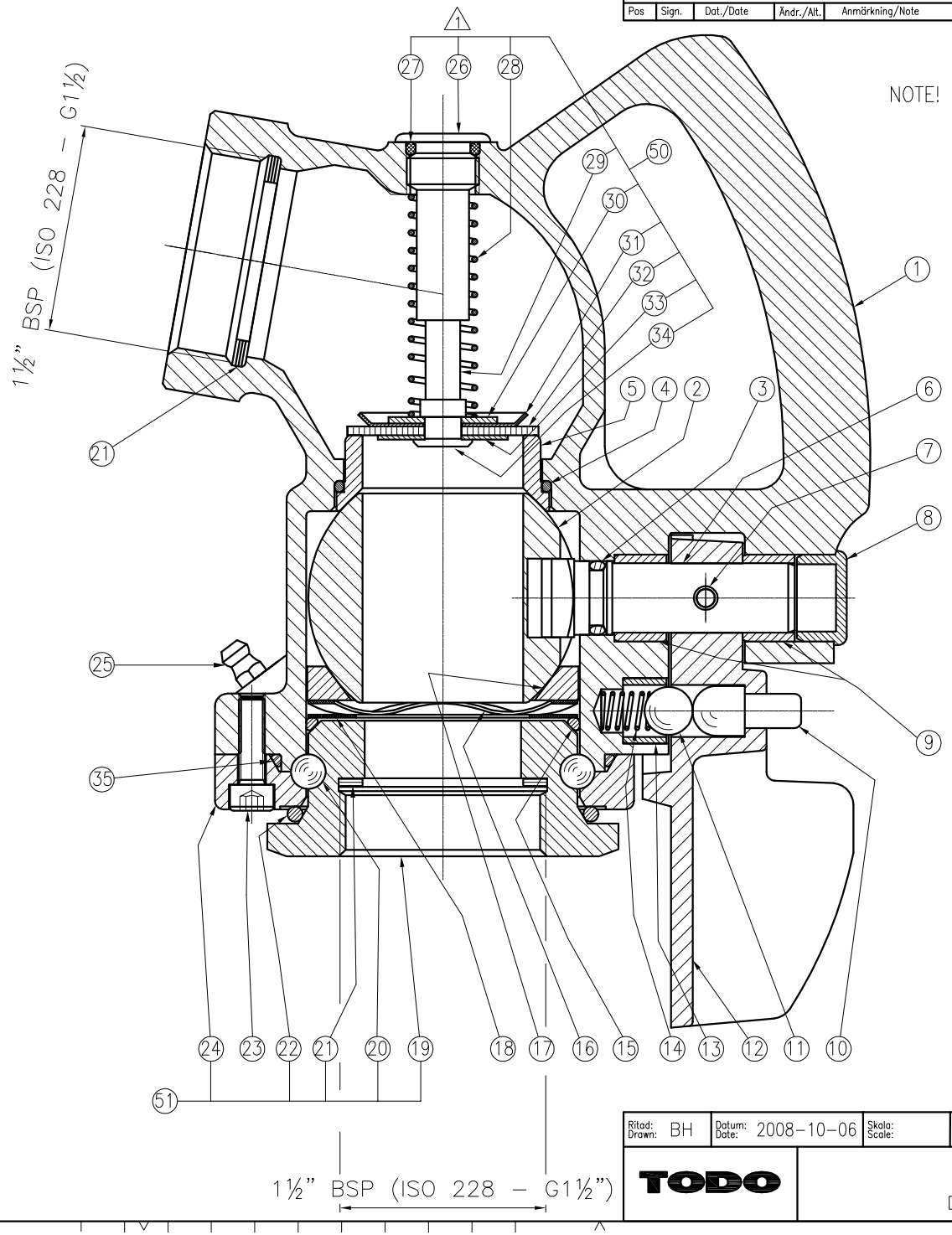

Ritad: Drawn: BH	Datum: Date: 2008-10-06	Skala: Scale:	Blad: Sheet: 1/1	Godkänd: Approved:	Ritningsnr: Drawing.no.: 7333	
TODO	NOZZLE Dim: DN 40 – 1 1/2"					Utgåva/Issue 1